Metro²E

Single Control Lavatory Mixer / Mitigeur lavabo /Mezclador para lavabo

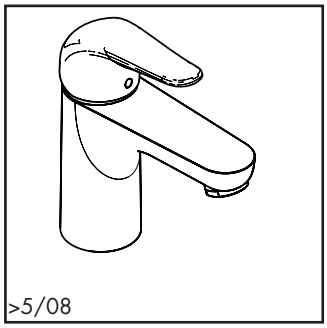

04193XX0

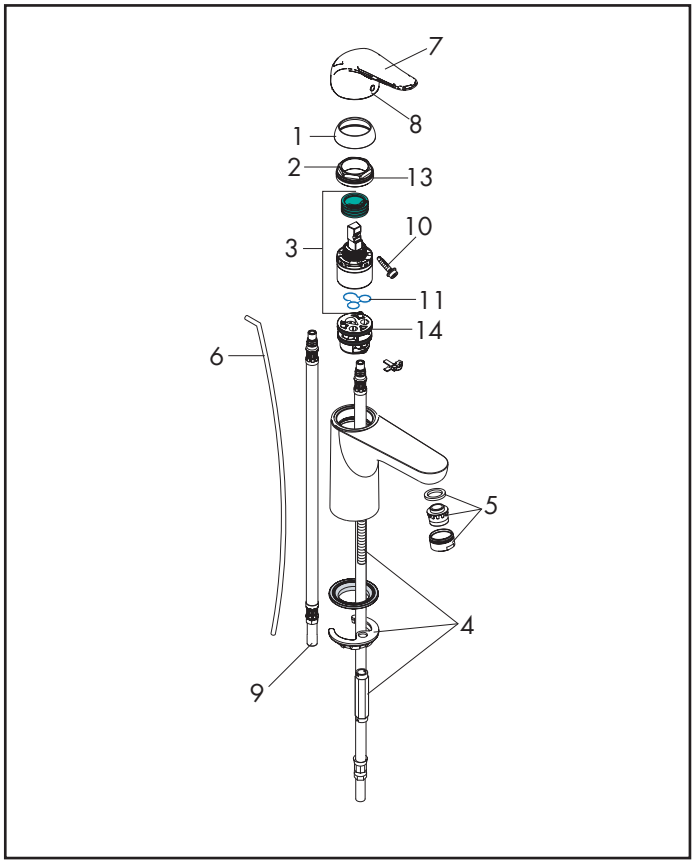

Pos.	Description	Description	Denominación	No./Nr./N°		
1	nut cover	capot sphérique	Florón	97406XX0		
2	nut	écrou à six pans	Tuerca	97209XX0		
3	cartridge	cartouche	Cartucho	92730000		
4	fixing set	fixation	Set de fijación completo	96016000		
5	aerator	mousseur	Aireador completo	13085XX0		
6	pull rod	tirette	Tirador completo	96657XX0		
7	handle	poignée Metro²	Mando Metro²			
8	screw cover	cache vis	Tapón	88655000		
9	supply hose	raccordements	Conexión	96321001		
10	handle screw	vis	Tornillo	96059000		
11	seal	joint	Junta	95008000		
12	seal	joint	Junta	98722000		
13	o-ring 32x2	joint torique 32x2	Junta toroidal 32x2	98193000		
14	o-ring 40x4	joint torique 40x4	Junta toroidal 40x4	98166000		
	pop-up drain, see chap. 19	vidage lavabo voir chap. 19	Vaciadores ver capítulo 19	88509XX0		

XX = Please see page 8.1 for finish
XX = Description des codes couleur page 8.1
XX = Para el código de acabados ver página 8.1

hansgrohe
Download from Www.Somanuals.com. All Manuals Search And Download.

Free Manuals Download Website

http://myh66.com

http://usermanuals.us

http://www.somanuals.com

http://www.4manuals.cc

http://www.manual-lib.com

http://www.404manual.com

http://www.luxmanual.com

http://aubethermostatmanual.com

Golf course search by state

http://golfingnear.com

Email search by domain

http://emailbydomain.com

Auto manuals search

http://auto.somanuals.com

TV manuals search

http://tv.somanuals.com